OUTDOOR HIGH BAY/LOW BAY PASSIVE INFRARED OCCUPANCY SENSOR

Cat. No. OSFHW-CTW (Sensor)
Cat. No. OSFHL-CTW (Sensor with Adapter)
Cat. No. OSFOL-00W (Adapter, sold separately)
Fluorescent: 800 VA @ 120 VAC - Ballast, 1200 VA @ 277 VAC - Ballast, 1500 VA @ 347 VAC - Ballast, 1/4 Hp @ 120 VAC

LEVITON®

WARNINGS AND CAUTIONS

- **TO AVOID FIRE, SHOCK, OR DEATH: TURN OFF POWER** at circuit breaker or fuse and test that power is off before installing, servicing or replacing fixture!
- **TO AVOID FIRE, SHOCK, OR DEATH: DO NOT** use to control a load in excess of the specified ratings. Check your load ratings to determine the unit's suitability for your application.
- To be installed and/or used in accordance with appropriate electrical codes and regulations.
- If you are not sure about any part of these instructions, consult an electrician.
- Use this device with **copper or copper clad wire only**.
- **Operating Temperature:** -40°F to 160°F.
- **Relative Humidity:** 20% to 90% non-condensing.

DI-400-OSFHL-25B

INSTALLATION

ENGLISH

FEATURES

- Pole, Fixture or Electrical Box mounted Passive Infrared Occupancy Sensor
- Adjustable Time Delay
- Adjustable Sensitivity
- 360 degree lenses for field-of-view (included)
  - Blue Lens = 8 - 25ft mounting height
  - White Lens = 20 - 40ft mounting height
- Aisle covers: add included aisle mask to either lens option.

DESCRIPTION

Leviton's Outdoor High Bay Occupancy Sensor, Cat. Nos. OSFHW-CTW and OSFHL-CTW are specifically designed for wet indoor and outdoor mounted areas such as parking garages, food processing plants, nurseries, greenhouses, industrial facilities and other high ceiling applications. The OSFHW-CTW and OSFHL-CTW install directly to an industrial luminaire or an electrical junction box.

A self-contained sensor and relay detects motion using the passive infrared (PIR) to sense sources (such as a person entering a room) within its field-of-view (monitored space) and automatically switches lights ON. The controlled lights will remain ON until no motion is detected and the scheduled time-delay has expired. OSFHW-CTW and OSFHL-CTW are supplied with two interchangeable lens rings that allows the user to select between a 360 degree High Bay or Low Bay pattern and an aisle pattern with the included aisle mask.

OSFHW-CTW and OSFHL-CTW are UL listed, cUL listed and conforms to California Title 24 requirements. The sensor's high bay lens is designed for 20 ft. to 40 ft. mounting heights for a symmetrical pattern which will provide coverage of 50 ft. to 60 ft. diameter ***(refer to Figure 7)***. The low bay lens is designed for 8 ft. to 25 ft. mounting heights for a symmetrical pattern which will provide coverage of 30 ft. to 50 ft. diameter ***(refer to Figure 8)***. The sensor is sensitive to the heat emitted by the human body. In order to initially trigger the sensor, the source of heat must move from one zone of detection to another.

NOTE: Occupancy sensors respond to rapid changes in temperature, so care should be taken not to mount the device near a climate control source (i.e. radiators, air exchanges, and air conditioners). Hot or cold drafts will look like body motion to the device and will trigger it if the unit is mounted too close. It is recommended to mount the occupancy sensor at least 6 ft. away from the heating or cooling ventilation source.

INSTALLATION

NOTE: OSFHW-CTW and OSFHL-CTW are supplied with two lens trim rings. The 360 degree high bay lens (white color trim ring) is installed at the factory with the low bay lens (blue color trim ring) in the carton. Choose the correct lens for your fixture height location and add the aisle mask if desiring to block detection outside of the aisle. Refer to ***Figure 5*** for changing lens trim ring and adding the aisle mask. The OSFHW-CTW sensor mounts in a 1/2" knock out hole on a pole or the end of a luminaire or electrical box. When mounting to a pole the sensor's field-of-view will be partially obstructed by the pole. When mounted to a luminaire the sensor's field-of-view may be partially obstructed by the luminaire housing. As long as the bottom of the sensor is mounted within 1" from the bottom of the luminaire, the field-of-view will not be affected.

1. **WARNING: TO AVOID FIRE, SHOCK, OR DEATH: TURN OFF POWER** at circuit breaker or fuse and test that power is off before installing, servicing or replacing fixture!
2. The sensor comes with two lens rings, a white one for 360 degree high bay detection (installed at factory), and a blue one for low bay applications. **NOTE**: The aisle mask is provided to customize your detection area.
3. To change lens, unscrew the locking ring counter clockwise to remove, replace the existing lens and put the locking ring back on; hand tighten only ***(refer to Figure 5)***. To add the aisle mask line up the notches of the locking ring with the tabs of the aisle mask and turn to hold in place.
4. Remove the lock-nut from the threaded nipple and insert the wires and the threaded nipple into a half inch hole of the pole, luminaire body, electrical box or adapter. **NOTE:** If adapter is used, mount sensor to adapter per **Figure 2**. Torque lock nut to 10 in-lbs.
5. Slide the lock-nut over the wires and thread clockwise on to the threaded nipple to secure the sensor firmly in place making sure the lens is orientated towards the area to be monitored ***(refer to Figure 3)***.
6. Connect wires per **Wiring Diagram** as follows: BLACK lead to LINE (Hot); RED lead to LOAD; WHITE lead to LINE (Neutral). Twist each lead tightly with circuit conductors and push firmly into the appropriate wire connector. Screw connector on clockwise making sure that no bare wire shows below the connector.
7. Restore power at circuit breaker or fuse.

NOTE: Allow approximately two minutes for charge-up. If the lights turn ON and the LED blinks when a hand is waved in front of the lens, then the sensor was installed properly. If the operation is different, refer to the **Troubleshooting Section**. The sensor is factory preset to work without any adjustments. If you desire to change the factory settings, refer to the **Settings Section**.

WIRING DIAGRAM

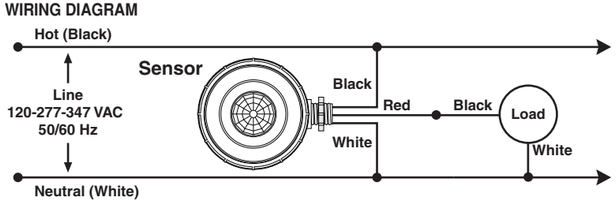

ADAPTER ASSEMBLY/ENSEMBLE ADAPTATEUR/*ENSAMBLE ADAPTADOR*

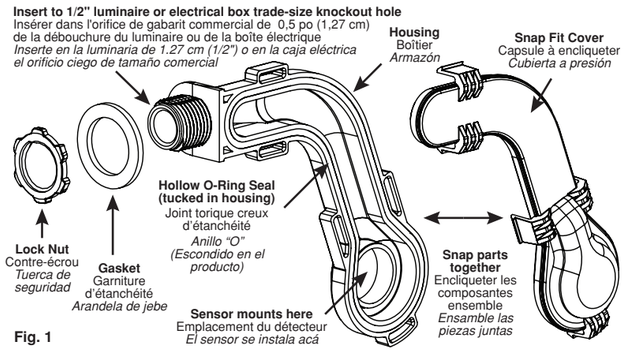

Fig. 1

Fig. 2

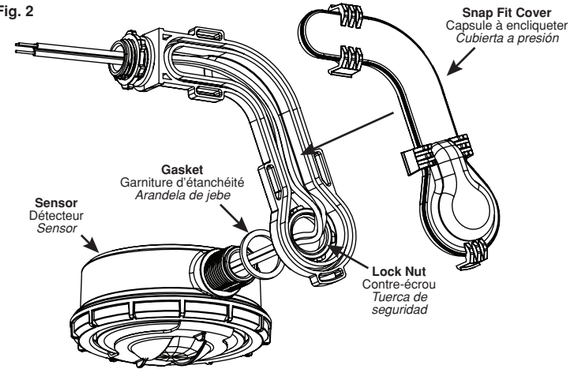

LUMINAIRE MOUNT/MONTAGE DU LUMINAIRE/*INSTALACIÓN DE LA LUMINARIA*

Fig. 3

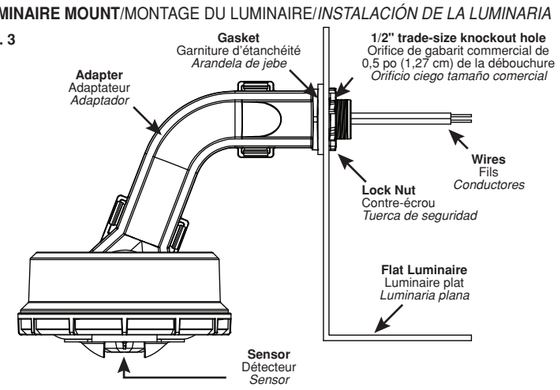

POLE LIGHT/INSTALLATION SUR POTEAU/ *LUZ DE POSTE*

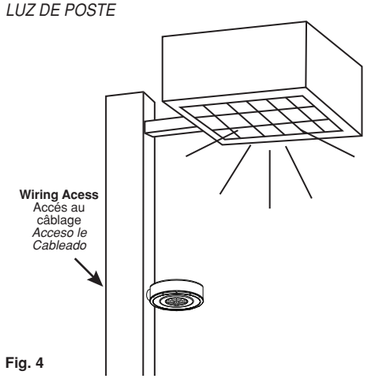

Fig. 4

CHANGING LENS (adding aisle mask)

Remplacement de la lentille (et ajout du masque d'allée)

Cambio de Lentes (añada bloqueadores de pasadizo)

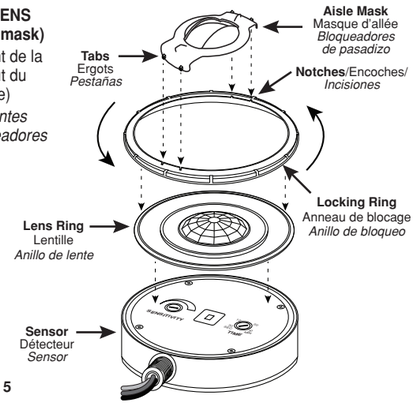

Fig. 5

SETTINGS

Time-Delay: Settings should be determined during the installation period. This adjustment controls the amount of time the lights stay ON after the last detected motion. You may select settings varying from 30 seconds, 10 minutes, 20 minutes and 30 minutes.
Sensitivity: Settings should be determined during the installation period. This adjustment controls the sensitivity of the passive infrared (PIR) detection.
NOTE: After power is turned ON, allow two minutes for this unit to warm up before performing Time-Delay settings.

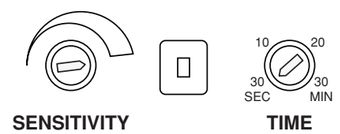

Fig. 6

COVERAGE AREA/AIRES COUVERTES/*AREA DE COBERTURA*

Fig. 7 **High Bay Lens (White)**
Lentille pour plafonds élevés (blanche)
Lentes instalación en alto (blanca)

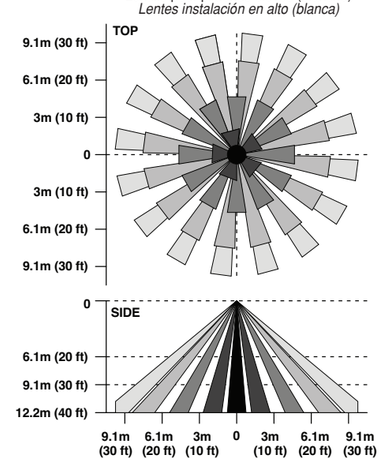

Fig. 8 **Low Bay Lens (Blue)**
Lentille pour plafonds réguliers (bleue)
Lentes instalación en bajo (azul)

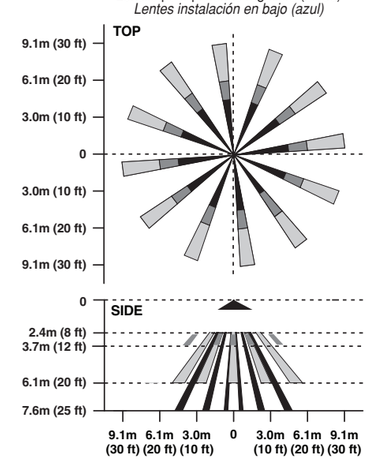

Fig. 9 **High Bay Lens (White) with Aisle Mask**
Lentille pour plafonds élevés (blanche), avec masque d'allée
Lentes instalación en alto (blanca) con bloqueadores de pasadizo

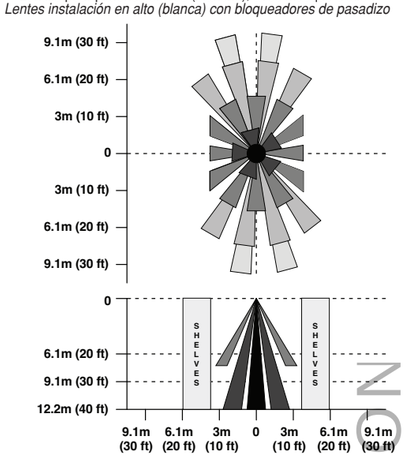

***Not recommended for aisleway applications under 12ft mounting height**

*No recomendado para aplicaciones en pasillos de menos de 3.66m (12ft) de altura de montaje

**Installation non recommandée dans les allées dont la hauteur est inférieure à 3,66 m (12 pi)*

TROUBLESHOOTING

- Lights will not turn ON
  - Sensor is wired incorrectly: Confirm correct wiring. Inspect visually for problems.
  - Lens is dirty or obstructed: Inspect the lens. Clean or remove the obstruction.
- Lights will not turn OFF
  - Sensor is wired incorrectly: Confirm correct wiring. Inspect visually for problems.
  - Sensitivity set improperly: Adjust the SENSITIVITY dial.
- Lights turn OFF and ON too quickly
  - Sensitivity set improperly: Adjust the SENSITIVITY dial.
  - Time delay set improperly: Adjust the TIME DELAY dial.

FCC Statement: This equipment has been tested and found to comply with the limits for a Class B digital device, pursuant to part 15 of the FCC Rules. These limits are designed to provide reasonable protection against harmful interference in a residential installation. This equipment generates, uses and can radiate radio frequency energy and, if not installed and used in accordance with the instructions, may cause harmful interference to radio communications. However, there is no guarantee that interference will not occur in a particular installation. If this equipment does cause harmful interference to radio or television reception, which can be determined by turning the equipment off and on, the user is encouraged to try to correct the interference by one or more of the following measures:

- Reorient or relocate the receiving antenna.
- Connect the equipment into an outlet on a circuit different from that to which the receiver is connected.
- Increase the separation between the equipment and receiver.
- Consult the dealer or an experienced radio/TV technician for help.

FCC CAUTION

Any changes or modifications not expressly approved by Leviton Manufacturing Co., could void the user's authority to operate the equipment.

IC Statement: This device complies with Industry Canada license-exempt RSS standard(s). Operation is subject to the following two conditions: (1) this device may not cause interference, and (2) this device must accept any interference, including interference that may cause undesired operation of the device.

FCC Suppliers Declaration of Conformity (sDoC): The Outdoor High Bay/Low Bay Passive Infrared Occupancy Sensor is manufactured by Leviton Manufacturing, Inc., 201 N Service Road, Melville, NY 11747. www.Leviton.com. *This device complies with part 15 of the FCC Rules. Operation is subject to the following two conditions: (1) This device may not cause harmful interference, and (2) this device must accept any interference received, including interference that may cause undesired operation.*

FOR CANADA ONLY

For warranty information and/or product returns, residents of Canada should contact Leviton in writing at **Leviton Manufacturing of Canada ULC to the attention of the Quality Assurance Department, 165 Hymus Blvd, Pointe-Claire (Quebec), Canada H9R 1E9 or by telephone at 1 800 405-5320.**

LIMITED LIFETIME WARRANTY AND EXCLUSIONS

Leviton warrants to the original consumer purchaser and not for the benefit of anyone else that this product at the time of its sale by Leviton is free of defects in materials and workmanship under normal and proper use during the lifetime of the product. Leviton's only obligation is to correct such defects by repair or replacement, at its option. **For details visit www.leviton.com or call 1-800-824-3005.** This warranty excludes and there is disclaimed liability for labor for removal of this product or re-installation. This warranty is void if this product is installed improperly or in an improper environment, overloaded, misused, opened, abused, or altered in any manner, or is not used under normal operating conditions or not in accordance with any labels or instructions. **There are no other or implied warranties of any kind, including merchantability and fitness for a particular purpose. Leviton is not liable for incidental, indirect, special, or consequential damages, including without limitation, damage to, or loss of use of, any equipment, lost sales or profits or delay or failure to perform this warranty obligation.** The remedies provided herein are the exclusive remedies under this warranty, whether based on contract, tort or otherwise.

DÉTECTEUR D'OCCUPATION À INFRAROUGE PASSIF, INSTALLATIONS EXTÉRIEURES À HAUTEUR RÉGULIÈRE OU ÉLEVÉE

N° de cat. OSFHW-CTW (détecteur) - N° de cat. OSFHL-CTW (détecteur avec adaptateur) - N° de cat. OSFOL-00W (adaptateur, vendu séparément)
Charges fluorescentes : 800 VA à 120 V c.a. (ballasts)
1200 VA à 277 V c.a. (ballasts), 1500 VA à 347 V c.a. (ballasts), 0,25 ch à 120 V c.a.

AVERTISSEMENTS ET MISES EN GARDE

- **POUR ÉVITER LES RISQUES D'INCENDIE, DE DÉCHARGE ÉLECTRIQUE OU D'ÉLECTROCUTION, COUPER LE COURANT** au fusible ou au disjoncteur et s'assurer que le circuit est bien coupé avant de procéder à l'installation, à l'entretien ou au remplacement de l'appareil commandé.
- **POUR ÉVITER LES RISQUES DE FEU, DE CHOC ÉLECTRIQUE OU DE MORT, NE PAS** utiliser pour commander des charges excédant les valeurs indiquées. Vérifier les valeurs nominales respectives pour vous assurer de la compatibilité des dispositifs à cette utilisation.
- Installer ou utiliser conformément aux codes de l'électricité en vigueur.
- À défaut de bien comprendre les présentes directives, en tout ou en partie, on doit faire appel à un électricien.
- N'utiliser ce dispositif qu'avec **DU FIL DE CUIVRE OU PLAQUÉ CUIVRE**.
- **Température de fonctionnement :** -40 à 160 °F (-40 à 71 °C).
- **Humidité relative :** 20 à 90 % (sans condensation).

INSTALLATION — FRANÇAIS

CARACTÉRISTIQUES

- Détecteur à infrarouge passif conçu pour les installations sur poteau, luminaire ou boîte électrique
- Délai d'éteinte réglable
- Sensibilité réglable
- Lentilles au champ de vision de 360° (comprises) :
  - lentille bleue pour les hauteurs de 8 à 25 pi (2,4 à 7,6 m)
  - lentille blanche pour les hauteurs de 20 à 40 pi (6,1 à 12,2 m)
- Couverture d'allées; il suffit d'ajouter le masque fourni à l'une ou l'autre des lentilles.

DESCRIPTION

Ce détecteur d'occupation de Leviton est spécialement conçu pour les espaces humides intérieurs ou extérieurs, comme les garages, les usines de transformation d'aliments, les pépinières, les serres, les installations industrielles, etc., où il peut être posé à une hauteur normale ou élevée. Le modèle OSFHW-CTW et OSFHL-CTW peut quant à lui être installé directement dans un luminaire industriel ou une boîte de dérivation électrique. Il s'agit de dispositifs autonomes pourvus d'un relais qui, par le biais de la technologie à infrarouge passif, détectent la chaleur provenant de sources thermiques (comme le corps humain) dans leur champ de vision (la zone contrôlée) et commutent leurs charges en conséquence. Lorsque les capteurs ne détectent plus aucune présence et que le délai réglé s'est écoulé, les luminaires s'éteignent. Les modèles OSFHU sont de plus dotés de deux lentilles interchangeables qui permettent de choisir un champ de vision de 360° pour les installations à hauteur normale ou surélevée, de même que d'un masque qui produit un champ longitudinal pour les allées.

Le modèle OSFHW-CTW et OSFHL-CTW est homologué UL et cUL, et est conforme aux normes CCR 24. Conçues pour une installation à une hauteur d'environ 6 à 12 mètres, les lentilles pour installations surélevées et pour allées peuvent couvrir une aire symétrique d'un diamètre de 15 à 18 mètres ***(se reporter aux figure 7)***. La lentille pour installations à hauteur normale (2,4 à 7,6 m) procure quant à elle un champ symétrique de près de 10 à 15 mètres ***(se reporter à la figure 8)***. Étant sensibles à la chaleur générée par des corps vivants, les détecteurs en perçoivent le passage initial d'une zone de détection à une autre.

REMARQUE : Les détecteurs sont également sensibles aux variations de la température ambiante; on doit donc veiller à ne pas les installer à proximité d'une source d'air chaud ou froid (radiateurs, échangeurs d'air, climatiseurs, etc.). Ils peuvent aussi interpréter les courants d'air comme étant des mouvements et risquent donc de se déclencher pour rien. On recommande donc d'installer le détecteur à une distance d'au moins deux mètres de toute source de ventilation à air chaud ou froid.

INSTALLATION

REMARQUE : le détecteur décrit aux présentes est doté de deux lentilles. Celle pour les installations élevées (anneau blanc) est installée en usine, tandis que celle pour les installations normales (anneau bleu) est dans l'emballage. Une fois la lentille choisie, il suffit de poser le masque si on ne veut que capter les mouvements d'une allée, en cachant le reste. La ***figure 5*** montre la manière de procéder. Le détecteur se fixe dans une débouchure de 1/2 po (1,3 cm) sur un poteau, un luminaire ou une boîte électrique. Il faut noter que les poteaux en obstruent partiellement le champ de vision. Il se peut également que le logement du luminaire choisi cache une partie de l'aire contrôlée. Pour éviter cette obstruction, il suffit de les assujettir à 1,0 po (2,5 cm) ou moins du bord inférieur de cette paroi.

1. **AVERTISSEMENT : POUR ÉVITER LES RISQUES D'INCENDIE, DE DÉCHARGE ÉLECTRIQUE OU D'ÉLECTROCUTION, COUPER LE COURANT** au fusible ou au disjoncteur et s'assurer que le circuit est bien coupé avant de procéder à l'installation, à l'entretien ou au remplacement de l'appareil commandé.
2. Le détecteur est livré avec trois lentilles, une à anneau blanc pour les champs de 360° d'un endroit surélevé (installée en usine), une à anneau bleu pour les installations à hauteur normale et une à anneau noir pour les allées longitudinales. **REMARQUE** : le masque d'allée fourni permet de personnaliser l'aire de détection.
3. Pour remplacer la lentille, il faut d'abord dévisser l'anneau de blocage en le tournant vers la gauche. Une fois la nouvelle lentille en place, remettre l'anneau en le serrant à la main seulement ***(figure 5)***. Pour poser le masque d'allée, il faut d'abord aligner les ergots de ce dernier sur les encoches de l'anneau, puis tourner pour bien assujettir le tout.
4. Retirer le contre-écrou du raccord fileté et insérer ce dernier, de même que les fils qui le traversent, dans une débouchure standard (1/2 po, ou 1,3 cm) de poteau, de luminaire, de boîte électrique ou de adapateur. **REMARQUE :** si on emploie un adaptateur, il faut y fixer le détecteur de la manière illustrée à la **figure 2**. Serrer le contre-écrou en exerçant un couple de 10 po-lb.
5. Glisser le contre-écrou sur les fils et le visser (tourner vers la droite) sur le raccord de manière à bien assujettir le détecteur, en s'assurant que la lentille soit orientée vers l'espace à contrôler ***(figure 3)***.
6. Relier les fils conformément au schéma de câblage, en procédant comme suit : le NOIR au fil de ligne ACTIF, le BLANC au fil de ligne NEUTRE et le ROUGE au fil de CHARGE. Entortiller fermement les raccords fil/conducteur et les insérer dans des capuchons de grosseur appropriée. Visser ces dernières (vers la droite) en s'assurant qu'aucun brin n'en dépasse.
7. Rétablir l'alimentation au fusible ou au disjoncteur.

REMARQUE : attendre environ 2 minutes pour donner le temps au dispositif de se charger. Si les lumières s'allument et le témoin clignote lorsqu'on passe la main devant la lentille, le détecteur a été correctement installé. Dans le cas contraire, se reporter à la section DIAGNOSTIC DES ANOMALIES. Ce détecteur a été réglé en usine et ne requiert normalement aucun ajustement. Le cas échéant, se reporter à la section RÉGLAGES.

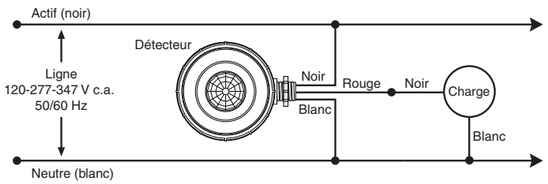

RÉGLAGES

Délai d'éteinte : ce réglage devrait être effectué en cours d'installation. Il permet de déterminer la période pendant laquelle les lumières restent allumées après le dernier mouvement détecté. Les réglages possibles sont de 30 secondes et de 10, 20 ou 30 minutes.

Sensibilité de la détection à infrarouge : ce réglage devrait être effectué en cours d'installation.

REMARQUE : une fois le courant rétabli, il faut allouer au dispositif une période de « réchauffement » de deux minutes avant de procéder à ce réglage.

DIAGNOSTIC DES ANOMALIES

- Les lumières ne s'allument pas
  - Le détecteur est mal câblé : s'assurer que le dispositif est correctement raccordé et procéder à une inspection visuelle pour détecter d'éventuels problèmes.
  - La lentille est sale ou obstruée : procéder à une inspection visuelle et, au besoin, nettoyer la lentille ou éliminer l'obstruction
- Les lumières ne s'éteignent pas
  - Le détecteur est mal câblé : s'assurer que le dispositif est correctement raccordé et procéder à une inspection visuelle pour détecter d'éventuels problèmes.
  - La sensibilité est mal réglée : ajuster le cadran SENSITIVITY.
- Les lumières s'allument et s'éteignent trop rapidement
  - La sensibilité est mal réglée : ajuster le cadran SENSITIVITY.
  - Le délai d'éteinte est mal réglé : le régler à la durée voulue.

Déclaration de conformité de la FCC: Le produit a fait l'objet de tests et a été jugé conforme aux normes en matière de dispositifs numériques de classe B, en vertu de la partie 15 des règlements de la FCC. Ces normes ont été élaborées dans le but d'assurer une protection raisonnable contre le brouillage préjudiciable en milieu résidentiel. Ce produit génère, utilise et peut irradier de l'énergie haute fréquence; s'il n'est pas installé et utilisé conformément aux directives, il peut engendrer des perturbations susceptibles de brouiller les radiocommunications. Il est cependant impossible de garantir l'absence de telles perturbations dans une installation donnée. Si le produit est une source de parasites au niveau des récepteurs radio ou des téléviseurs, ce qu'on peut déterminer en le mettant sous et hors tension, on recommande à l'utilisateur de rectifier la situation en adoptant une ou plusieurs des mesures suivantes :
• réorienter ou déplacer l'antenne réceptrice;
• augmenter la distance entre le produit et les récepteurs;
• brancher le produit dans une prise sur un circuit autre que celui où sont branchés les récepteurs;
• consulter le détaillant ou un technicien expérimenté en matière de radios ou de téléviseurs.

Mise en garde de la FCC

Toute modification apportée sans l'autorisation expresse de Leviton pourrait avoir pour effet d'annuler les droits d'utilisation du produit décrit aux présentes.

Énoncé d'industrie Canada: Le produit décrit aux présentes est conforme aux CNR d'Industrie Canada applicables aux appareils radio exempts de licence. Il peut être utilisé à condition qu'il (1) ne cause aucun brouillage et (2) ne soit pas affecté par les interférences d'autres dispositifs susceptibles notamment d'en perturber le fonctionnement.

Déclaration de conformité du fabricant aux exigences de la FCC: Le détecteur d'occupation à infrarouge passif, installations extérieures à hauteur régulière ou élevée est fabriqué par Leviton Manufacturing Co., Inc., 201 N. Service Road, Melville, NY 11747 (www.leviton.com). Il est conforme à la partie 15 des règlements de la FCC. Il peut être utilisé à condition qu'il (1) ne cause aucun brouillage préjudiciable et (2) ne soit pas affecté par les interférences reçues d'autres dispositifs susceptibles notamment d'en perturber le fonctionnement.

GARANTIE LIMITÉE À VIE ET EXCLUSIONS

Leviton garantit au premier acheteur-consommateur (ci-après désigné par le terme « Acheteur »), et uniquement au crédit du dit Acheteur, que ce produit ne présente ni défauts de fabrication ni défauts de matériaux au moment de sa vente par Leviton, et n'en présentera pas, tant qu'il sera utilisé de façon normale et adéquate, pendant toute la durée utile du produit. La seule obligation de Leviton sera de corriger les dits défauts en réparant ou en remplaçant le produit défectueux, à sa discrétion, si ce dernier est retourné port payé, accompagné d'une preuve de la date d'achat, à la **Manufacture Leviton du Canada S.R.I., au soin du service de l'Assurance Qualité, 165 boul. Hymus, Pointe-Claire (Québec), H9R 1E9 (ou à Leviton Manufacturing Co., Inc., Att: Quality Assurance Department, 201 North Service Road, Melville, New York 11747, aux É.-U.).** Leviton décline toute responsabilité à l'égard des frais de main-d'œuvre pour le retrait ou la réinstallation d'un produit défectueux. La présente garantie sera nulle et non avenue si le produit a été incorrectement installé, surchargé, employé de façon abusive ou modifié de quelque manière que ce soit, ou s'il n'a pas été utilisé dans des conditions normales de fonctionnement, ou conformément aux directives ou étiquettes qui l'accompagnent. **Aucune autre garantie, explicite ou implicite, y compris celle de qualité marchande et de conformité au besoin, n'est donnée. Leviton décline toute responsabilité à l'égard de tout dommage accessoire, indirect, particulier ou consécutif incluant, sans toutefois s'y limiter, les dommages subis par tout équipement ou les pertes d'usage de ce dernier, les pertes de ventes et les manques à gagner ou les délais ou défauts d'exécution des obligations en vertu des présentes.** Seuls les recours stipulés aux présentes, qu'ils découlent de responsabilités contractuelles, délictuelles ou autres, sont offerts en vertu de cette garantie.

Ligne d'Assistance Technique : 1-800-405-5320 (Canada seulement) www.leviton.com

SENSOR DE OCUPACIÓN INFRARROJO PASIVO INSTALACIONES ALTAS/BAJAS, PARA EXTERIORES

No. de Cat. OSFHW-CTW (sensor) - No. de Cat. OSFHL-CTW (sensor con adaptador) - No. de Cat. OSFOL-00W (sensor, se vende separada)
Fluorescente: 800 VA @ 120 VCA - Balastra
1200 VA @ 277 VCA - Balastra, 1500 VA @ 347 VCA - Balastra, 1/4 Hp @ 120 VCA

ADVERTENCIAS Y PRECAUCIONES

- **¡PARA EVITAR FUEGO, DESCARGA ELÉCTRICA O MUERTE, INTERRUMPA EL PASO DE ENERGÍA** mediante el interruptor de circuito o fusible y pruebe que la energía esté desconectada antes de hacer una instalación eléctrica, hacerle mantenimiento o reemplazarla!
- **PARA EVITAR INCENDIOS, DESCARGAS O MUERTE: NO USE** para controlar una carga que excede la capacidad especificad. Compruebe la capacidad de carga para determinar si la unidad es compatible para su aplicación.
- Para instalarse y/o usarse de acuerdo con los códigos eléctricos y normas apropiadas.
- Si usted no está seguro acerca de alguna parte de estas instrucciones, consulte a un electricista.
- Use este producto **sólo con cable de cobre o revestido de cobre**.
- **Temperatura de Operación:** -40°F a 160°F.
- **Humedad Relativa:** 20% a 90% no condensadora.

INSTALACIÓN — ESPAÑOL

CARACTERÍSTICAS

- Sensor de Ocupación infrarrojo pasivo para ser instalado en postes, luminarias o cajas eléctrica
- Tiempo de demora ajustable
- Sensibilidad ajustable
- Lentes de 360 grados para el campo de visión (incluidos)
  - Lentes Azules = altura de montaje 2.4m – 7.6m (8-25 pies)
  - Lentes blancos = altura de montaje 6m 12m (20 a 40 pies)
- Cobertura de pasillo: Añada el obturador incluido a cualquiera de los lentes.

DESCRIPCIÓN

El sensor de ocupación para instalarse en alto para exteriores de Leviton, número de catálogo OSFHW-CTW, está diseñado para ser instalado en lugares húmedos en interiores y exteriores; plantas procesadoras de alimentos, viveros, invernaderos, estacionamientos, instalaciones industriales y otras instalaciones de techos altos. El OSFHW-CTW y OSFHL-CTW se instala directamente en una luminaria industrial o caja eléctrica de empalme. Es un autosensor y relevador que detecta movimiento usando sensores infrarrojos pasivos (IRP) para detectar movimientos (como cuando una persona entra en una habitación) dentro su campo de visión (espacio monitoreado) y ENCIENDE las luces automáticamente. Las luces controladas permanecerán ENCENDIDAS hasta que no detecten movimiento y el tiempo de espera programado haya terminado. El OSFHW-CTW se suministra con dos anillos de lentes intercambiables que permite al usuario seleccionar un campo de visión de 360 grados entre una instalación de montaje alto o bajo y de pasillo con los obturadores incluidos.
No. de Cat. OSFHW-CTW y OSFHL-CTW está listado en UL, cUL y de acuerdo con los requerimientos del Título 24 de California. Los lentes del sensor de montaje alto están diseñados para ser montados entre 6 y 12 m. de altura los cuales proveen una cobertura 15 a 18 metros de diámetro ***(vea Figura 7)***. Los lentes del sensor de montaje bajo están diseñados para ser montados 2.4 a 7.6 m. de altura los cuales proveen una cobertura entre 9 a 15 metros de diámetro ***(vea Figura 8)***. El sensor es sensible al calor emitido por el cuerpo humano. Para encender el sensor la fuente de calor se debe mover de una zona de detección a otra.
NOTA: Que los sensores de ocupación responden a cambios rápidos de temperatura por eso debe tener cuidado de no instalarlos cerca a fuentes de control de clima (tales como radiadores, cambios de aire y aires acondicionados). Aires calientes o fríos pueden actuar como movimiento de cuerpo para el equipo y se activará si el producto se monta muy cerca. Se recomienda montar el Sensor de Ocupación por lo menos a 1.8 m (6 ft.) lejos de estas fuentes de control de clima.

INSTALACIÓN

NOTA: El sensor se suministra con dos anillos ajustadores de lentes. Los lentes de 360 grados de montaje alto (anillos ajustadores de color blanco) vienen instalados de fábrica con los lentes bajos (anillos ajustadores de color azul) en la caja de cartón. Elija los lentes correctos para la altura del accesorio y añada el obturador negro de pasillo si desea bloquear detección fuera del pasillo. Vea la ***Figura 5*** para cambiar el anillo de recortar el lente y colocar el bloqueador de pasadizo. El sensor OSFHW-CTW se monta en un orificio ciego de 1.5" (3.8 cm) en el poste o al final de una luminaria o caja eléctrica. Cuando el sensor se monta en un poste su campo de visión es obstruido parcialmente por el poste. Cuando el sensor se monta en una luminaria su campo de visión es obstruido parcialmente por el cuerpo de la luminaria. Si la base del sensor se monta a 2.54 cm. de la base de la luminaria no afectará el campo de visión.

1. **ADVERTENCIA: ¡PARA EVITAR FUEGO, DESCARGA ELECTRICA O MUERTE, INTERRUMPA EL PASO DE ENERGIA** mediante el interruptor de circuito o fusible y pruebe que la energía esté desconectada antes de hacer una instalación eléctrica, hacerle mantenimiento o reemplazarla!.
2. El sensor viene con dos anillos ajustadores de lentes, uno blanco para la detección de 360 grados de montaje alto (instalado de fábrica) y uno azul para aplicaciones de montaje bajo. **NOTA**: el bloqueador de pasadizo se proporciona para personalizar su área de detección.
3. Para cambiar los lentes desenrosque el anillo de seguridad girándolo hacia la izquierda para sacarlo, reemplace los lentes existentes y vuelva a colocar el anillo de seguridad apretando a mano solamente ***(ver Figura 5)***. Para colocar el bloqueador de pasadizo alinee los puntos del bloqueador con los puntos en el ensamble de los lentes y gire para mantenerlo en su lugar.
4. Saque la tuerca de seguridad de la boquilla roscada e inserte los cables y la boquilla roscada en el orificio de media pulgada del poste, cuerpo de la luminaria, caja eléctrica o adaptador. **NOTA:** Si se usa un adaptador, monte el sensor en el adaptador de acuerdo a la Figura 2. Apriete la tuerca con 10 in-lbs.
5. Deslice la contratuerca sobre los conductores y enrósquela hacia la derecha en la tuerca roscada para asegurar el sensor firmemente en su lugar verificando que el lente esté orientado hacia el área que va a monitorear (campo de visión) (**vea Figuras 2, 3**).
6. Conecte los conductores de acuerdo al **Diagrama de Cableado** y como sigue: El conductor NEGRO a LINEA (Fase), el ROJO a CARGA; el BLANCO a LINEA (Neutro). Tuerza cada conductor bien apretado junto con los conductores del circuito y métalos firmemente en el conector de alambre apropiado. Enrosque el conector hacia la derecha asegurando que no se vea ningún conductor desnudo debajo del conector.
7. Restablezca la energía en el interruptor de circuitos o fusible.

NOTA: Permita que la unidad cargue por 1 minuto. Si las luces ENCIENDEN y el LED oscila cuando mueve la mano en frente del lente, entonces el sensor se ha instalado apropiadamente. Si trabaja en forma diferente, vea la Sección Solución de problemas. El sensor viene prefijado de fábrica para trabajar sin ningún ajuste. Si desea cambiar la programación de fábrica, vea la sección de PROGRAMACION.

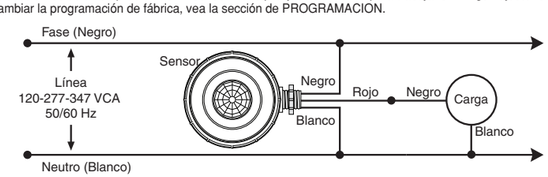

PROGRAMACION

Tiempo de Demora: La programación se debe hacer durante el periodo de instalación. Este ajuste controla la cantidad de tiempo que las luces deben permanecer ENCENDIDAS después de detectar el último movimiento. Puede seleccionar los ajustes que varían desde 30 segundos, 10 minutos, 20 minutos y 30 minutos.
Sensibilidad: Los ajustes se deben determinar durante el período de instalación. Este ajuste controla la sensibilidad de la detección infrarroja pasiva (PIR).
NOTA: Después que ENCIENDA la energía, deje que la unidad caliente por dos minutos antes de programar el Tiempo de Demora.

SOLUCIÓN DE PROBLEMAS

- Las luces no ENCIENDEN
  - El sensor está cableado incorrectamente: Confirme que el cableado del sensor se haga correctamente e inspeccione visualmente por problemas.
  - Los lentes están sucios o obstruidos: Inspeccione los lentes visualmente y límpielos si es necesario o quite la obstrucción
- Las luces no APAGAN
  - El sensor está cableado incorrectamente: Confirme que el cableado del sensor se haga correctamente e inspeccione visualmente por problemas.
  - La sensibilidad está ajustada incorrectamente: Ajuste el dial de SENSIBILIDAD.
- Las luces se ENCIENDEN y APAGAN demasiado rápido
  - La sensibilidad está ajustada incorrectamente: Ajuste el dial de SENSIBILIDAD.
  - El tiempo de demora está fijado inapropiadamente: Ajuste el TIEMPO DE DEMORA.

Declaración de Cumplimiento de la FCC: Este equipo ha sido probado y encontrado que cumple con los límites de un dispositivo digital Clase B, de conformidad con la Parte 15 de las Reglas de la FCC. Estos límites están diseñados para proporcionar protección razonable contra interferencia dañina en instalaciones residenciales. Este equipo genera, utiliza y puede irradiar energía de radiofrecuencia, y si no se instala y utiliza de acuerdo con las instrucciones, puede causar interferencia dañina a las comunicaciones de radio. Sin embargo, no hay garantía de que no ocurra interferencia en una instalación particular. En caso de que este equipo cause interferencia dañina a la recepción de radio o televisión, la cual se puede determinar apagando y encendiendo el equipo, el usuario puede tratar de corregir la interferencia por medio de una o más de las siguientes medidas:
• Reorientar o reubicar la antena de recepción.
• Aumentar la separación entre el equipo y el receptor.
• Conectar el equipo a un contacto en un circuito diferente del que está conectado el receptor.
• Para ayuda consultar con el vendedor o técnico con experiencia en radio/televisión.

Precaución de la FCC

Cualquier cambio o modificación no aprobados de manera expresa por Leviton Manufacturing Co., Inc. podrían anular la autorización del usuario para operar el equipo.

Declaración de la Industria de Canadá (IC): Este dispositivo cumple con la(s) norma(s) RSS sobre la exención de licencia de la Industria de Canadá. La operación está sujeta a las siguientes dos condiciones: (1) Este dispositivo podría no causar interferencia, y (2) este dispositivo debe aceptar cualquier interferencia, incluyendo la interferencia que pudiera causar la operación no deseada del dispositivo.

Declaración de Conformidad de Proveedor de la FCC: El Sensor de ocupación infrarrojo pasivo instalaciones altas/bajas, para exteriores es fabricado por Leviton Manufacturing Co., Inc.
201 N. Service Road, Melville, NY 11747. www.leviton.com. Este dispositivo cumple con la Parte 15 de las Reglas de la FCC. La operación está sujeta a las siguientes dos condiciones: (1) Este dispositivo podría no causar interferencia, y (2) este dispositivo debe aceptar cualquier interferencia, incluyendo la interferencia que pudiera causar la operación no deseada del dispositivo.

SÓLO PARA MÉXICO

POLÍTICA DE GARANTIA LIMITADA DE VIDA Y EXCLUSIONES: Leviton S de RL de CV, Lago Tana No. 43, Col. Huichapan, Del. M. Hidalgo, Ciudad de México, CP 11290 México. Tel +52 (55) 5082-1040. Garantiza este producto durante del tiempo de vida del producto en todas sus partes y mano de obra contra cualquier defecto de fabricación y funcionamiento a partir de la fecha de entrega o instalación del producto bajo las siguientes **CONDICIONES**:

1. Para hacer efectiva esta garantía, no podrán exigirse mayores requisitos que la presentación de esta póliza junto con el producto en el lugar donde fue adquirido en cualquiera de los centros de servicio que se indican a continuación.
2. La empresa se compromete a reemplazar o cambiar el producto defectuoso sin ningún cargo para el consumidor, los gastos de transportación que se deriven de su cumplimiento serán cubiertos por: Leviton S de RL de CV.
3. El tiempo de reemplazo en ningún caso será mayor a 30 días contados a partir de la recepción del producto en cualquiera de los sitios en donde pueda hacerse efectiva la garantía.
4. Cuando se requiera hacer efectiva la garantía mediante el reemplazo del producto, esto se podrá llevar a cabo en: Leviton S de RL de CV.
5. Esta garantía no es válida en los siguientes casos: A) Cuando el producto ha sido utilizado en condiciones distintas a las normales. B) Cuando el producto no ha sido operado de acuerdo con el instructivo de uso en idioma español proporcionado. C) Cuando el producto ha sido alterado o reparado por personas no autorizadas por Leviton S de RL de CV.
6. El consumidor podrá solicitar que se haga efectiva la garantía ante la propia casa comercial donde adquirió el producto.
7. En caso de que la presente garantía se extraviara el consumidor puede recurrir a su proveedor para que se le expida otra póliza de garantía previa presentación de la nota de compra o factura respectiva.

DATOS DEL USUARIO
NOMBRE: _____ DIRECCIÓN: _____
COL: _____ C.P. _____
CIUDAD: _____
ESTADO: _____
TELÉFONO: _____
DATOS DE LA TIENDA O VENDEDOR
RAZÓN SOCIAL: _____ PRODUCTO: _____
MARCA: _____ MODELO: _____
NO. DE SERIE: _____
NO. DEL DISTRIBUIDOR: _____
DIRECCIÓN: _____
COL: _____ C.P. _____
CIUDAD: _____
ESTADO: _____
TELÉFONO: _____
FECHA DE VENTA: _____
FECHA DE ENTREGA O INSTALACIÓN: _____

GARANTIA LIMITADA DE VIDA Y EXCLUSIONES

Leviton garantiza al consumidor original de sus producto y no para beneficio de nadie más que este producto en el momento de su venta por Leviton, está libre de defectos en materiales o fabricación y bajo el uso normal y apropiado durante del tiempo de vida del producto. La única obligación de Leviton es corregir tales defectos ya sea con reparación o reemplazo, como opción. **Para detalles visite www.leviton.com o llame al 1-800-824-3005.** Esta garantía excluye y renuncia a toda responsabilidad de mano de obra por remover o reinstalar este producto. Esta garantía es inválida si este producto es instalado inapropiadamente o en un ambiente inadecuado, sobrecargado, mal usado, abierto, abusado o alterado en cualquier manera o no es usado bajo condiciones de operación normal o no conforme con las etiquetas o instrucciones. **No hay otras garantías implicadas de cualquier otro tipo, incluyendo comercialización y propiedad para un propósito en particular. Leviton no es responsable por daños incidentales, indirectos, especiales o consecuentes, incluyendo sin limitación, daños a, o pérdida de uso de, cualquier equipo, perdida de ventas o ganancias o retraso o falla para llevar a cabo la obligación de esta garantía.** Los remedios provistos aquí son remedios exclusivos para esta garantía, ya sea basados en contrato, agravio o de otra manera.

Para Asistencia Técnica llame al: 1-800-824-3005 (Sólo en EE.UU.) www.leviton.com

DI-400-OSFHL-25B